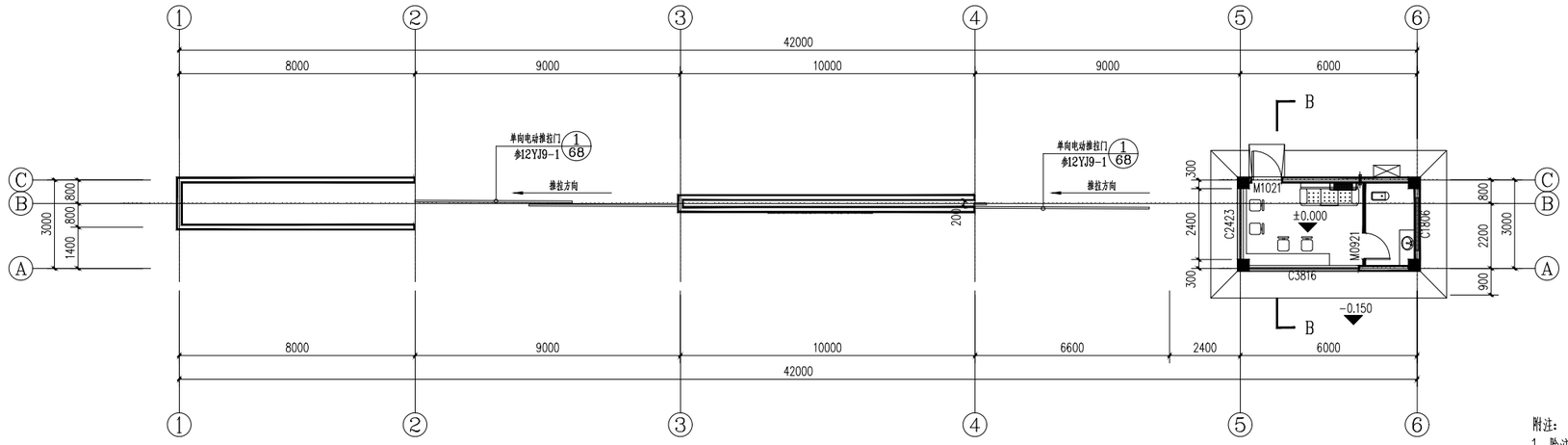

南大门一层平面图 1:100

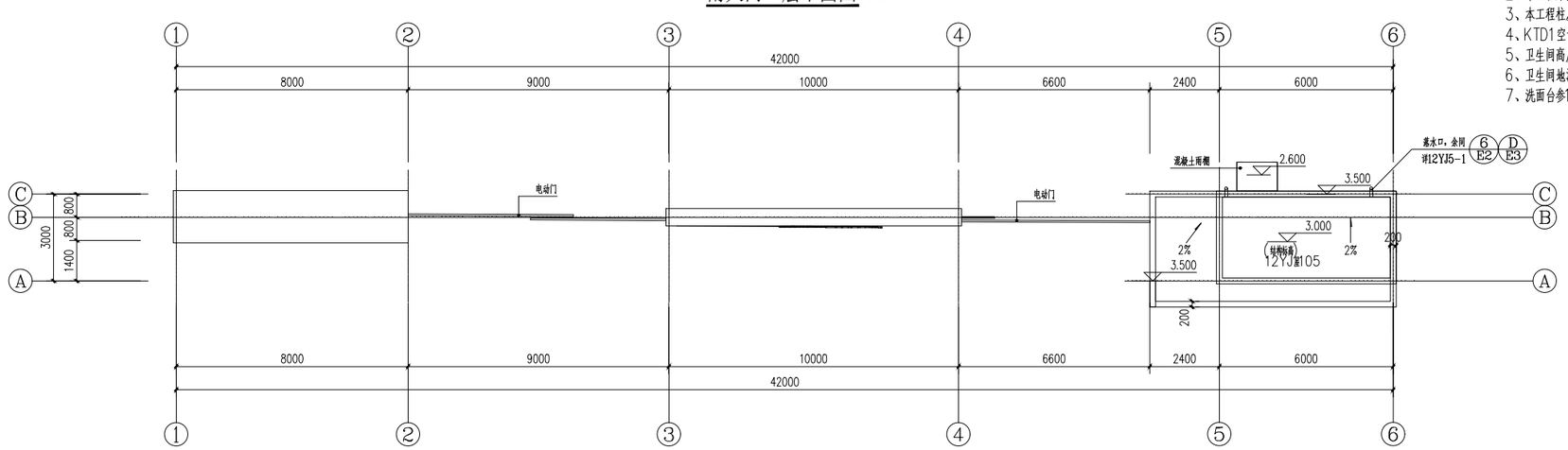

南大门屋顶平面图 1:100

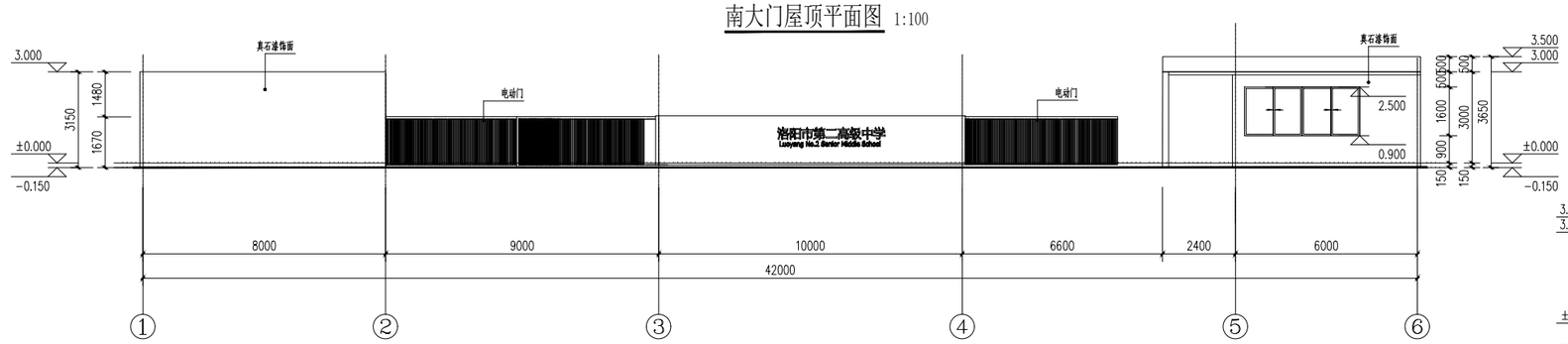

南大门①-⑥轴立面图 1:100

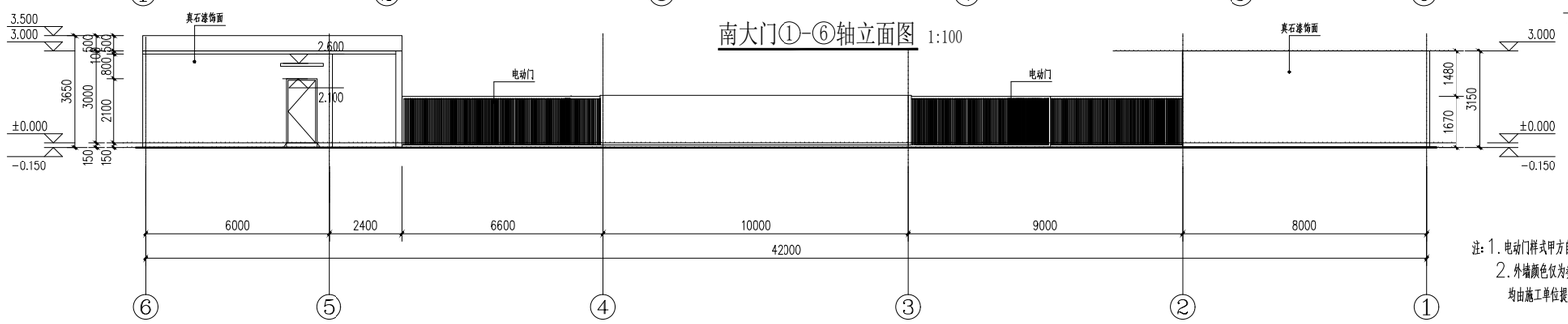

南大门⑥-①轴立面图 1:100

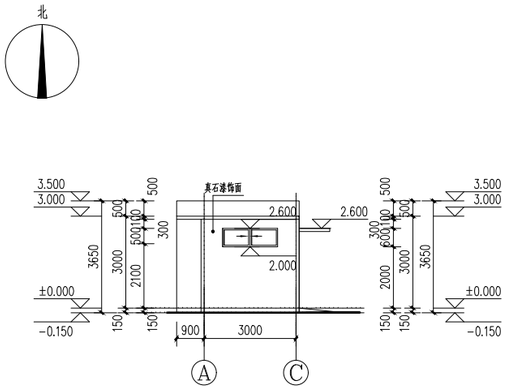

南大门Ⓐ-Ⓒ轴立面图 1:100

附注：

1、除注明外，墙厚均为200mm加气混凝土砌块，轴线居中。
2、本工程未注明的门窗高度及洞口高度均至梁底；门或门洞位置除注明者外,均距墙面（柱面）100或居中。
3、本工程柱及梁定位尺寸详见结施图纸。
4、KTD1空调洞均预埋ø90PVC套管，洞中心标高距离地面2500mm。
5、卫生间高度为0mm，卫生间蹲便器安装参12YJ11第66页4节点。卫生间标高低于同层楼地面标高分别为0.020。
6、卫生间地漏的大小位置详水施，卫生间1%找坡，坡向地漏。
7、洗面台参12YJ11页53页节点2。污水池为陶瓷成品拖布池。

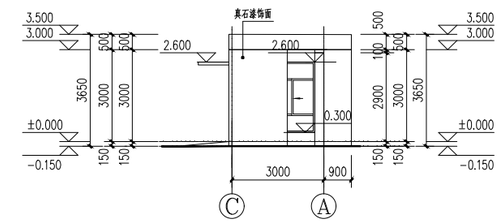

南大门Ⓒ-Ⓐ轴立面图 1:100

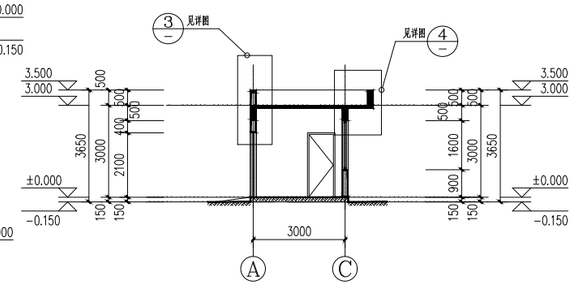

南大门B-B剖面图 1:100

注：1. 电动门样式甲方自选，本图立面样式仅为参考。
2. 外墙颜色仅为参考，外墙装修设计选用的各种材料其材质、规格、颜色等，均由施工单位提供样板，经建设单位确认后进行封样，施工，并据此验收。

图例：米白色真石漆

洛阳市规划建筑设计研究院有限公司
LUO YANG PLANNING & ARCHITECTURAL INSTITUTE DESIGN CO.,LTD

城乡规划：甲级 证书编号：[建]城规编141167
建筑设计：甲级 市政道路：甲级
市政桥梁：甲级 市政排水：甲级
风景园林：甲级 人防专项：乙级
证书编号：A141009686
工程勘察：甲级 证书编号：B141009686
工程测量：甲级 证书编号：甲测资字4100207
地 址 ADD.：洛阳市洛龙区开元大道56号
邮 编 P.C.：471023

工程数字化信息
PROJECT DIGITAL INFORMATION

出图专用章

注册师用章
CHARTERED ARCHITECT/ENGINEER

建设单位

工程名称
PROJECT NAME

项目名称
ITEM NAME

图 名
FIGURE NAME

签字栏 SIGNATURE BAR	实 名 REAL NAME	签 名 AUTOGRAPH
总 师 CHIEF ENGINEER		
项目负责人 PROJECT MANAGER		
专业负责人 DISCIPLINE MANAGER		
审 定 APPROVED BY		
审 核 VERIFIED BY		
校 对 CHECKED BY		
设 计 DESIGNED BY		
制 图 DRAWN BY		
工程编号 PROJECT NO.		图 别 TONE
合同编号 CONTRACT NO.		图 号 FIGURE NO.
设计阶段 DESIGN PHASE		比 例 SCALE
版 次 VERSION		日 期 DATE

专业	姓名	日期	专业	姓名	日期
建筑			暖通		
结构			电气		
给排水					